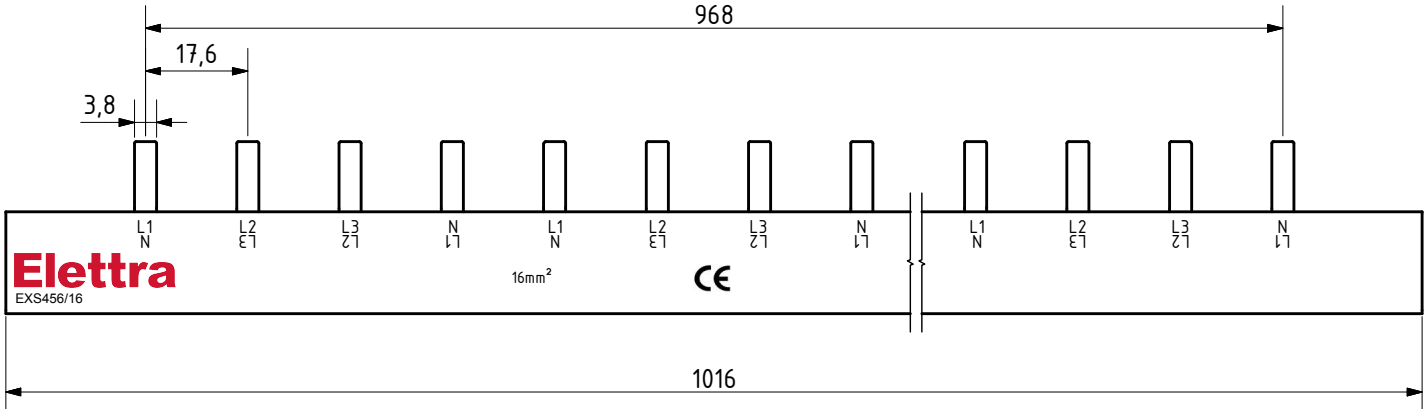
968
17,6
3,8
L1
N
L2
L3
N
L1
L2
L3
N
L1
N
L2
L3
N
L1
L2
L3
N
Elettra
EXS456/16
16mm²
CE
1016

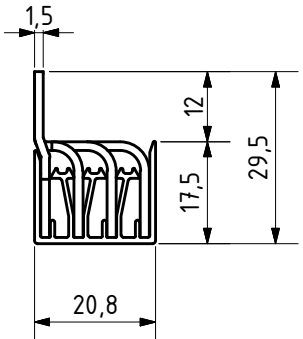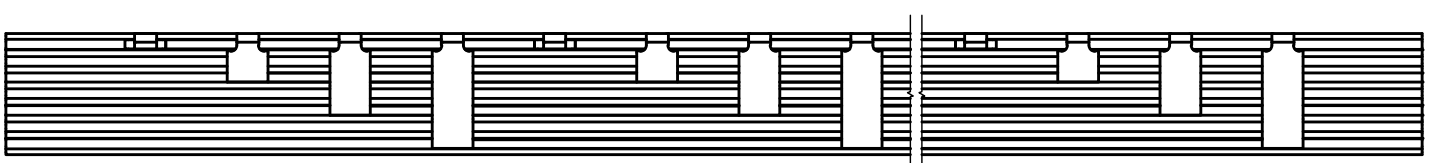
1,5
12
29,5
17,5
20,8